PROTECCIÓN CONTRA CAMILLAS

SEISAMED

MODELO: WG-6C.

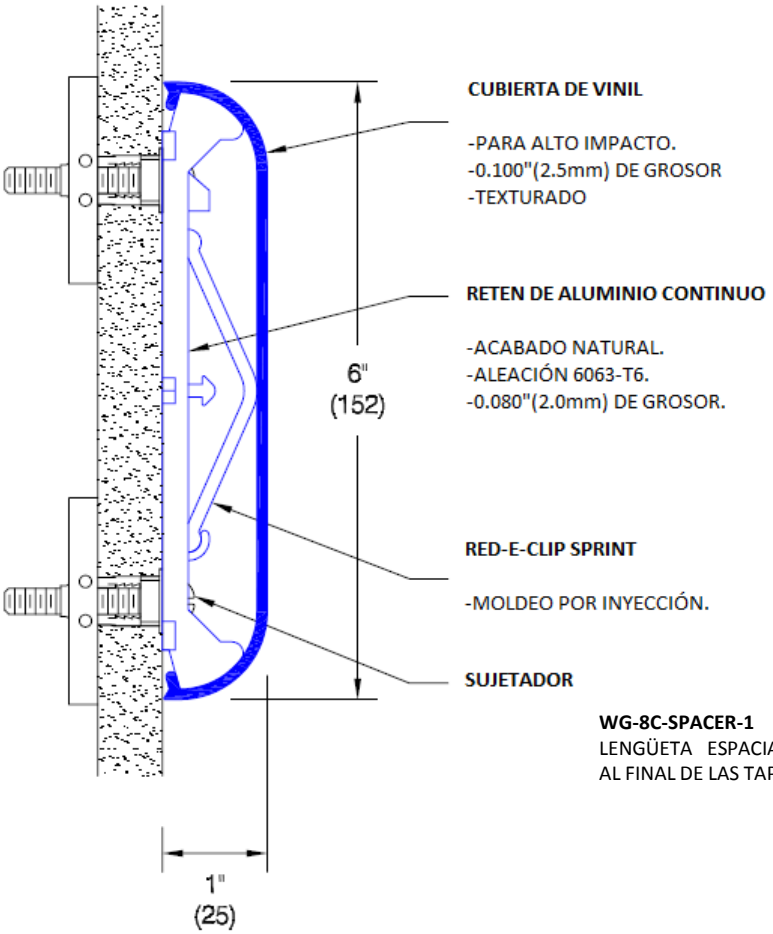

CARACTERISTICAS

- ✓ Cumple con la ADA.
- ✓ Resistencia al fuego clase A.
- ✓ Resistente a golpes de alto impacto.
- ✓ Rango de medidas: 12”-0” (3658).

ACABADOS

- ✓ Fabricados en colores estándar.
- ✓ Colores personalizados disponibles
- ✓ Acabados estriados véase (documento 8.0)
- ✓ Moldura o tira decorativa (W.D 10.0)

WG-8C-SPACER-1
LENGÜETA ESPACIADORA, USADA AL FINAL DE LAS TAPAS

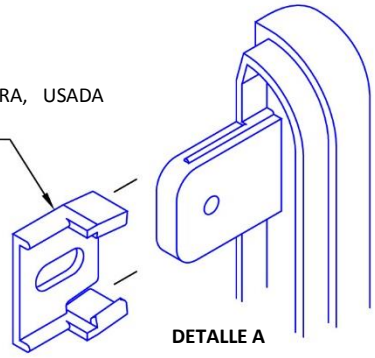

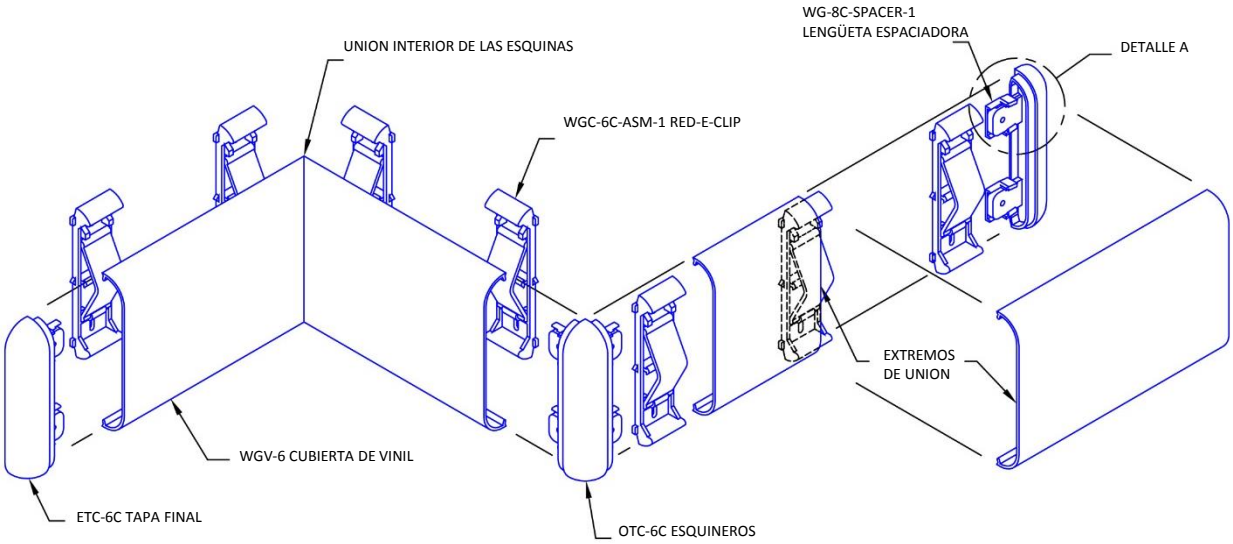

SEISAMED
Calle 5 de Febrero No. 501 Esq. Viaducto Miguel Alemán Col. Álamos C.P. 03400 México D.F.
Tel (55) 2608-9856 / 2454-4352 / 2454-4353 Fax 2608-9856
www.seisamed.com