SEISAMED MR

Columna Fija **Mod. SEI-COLUMRIG**

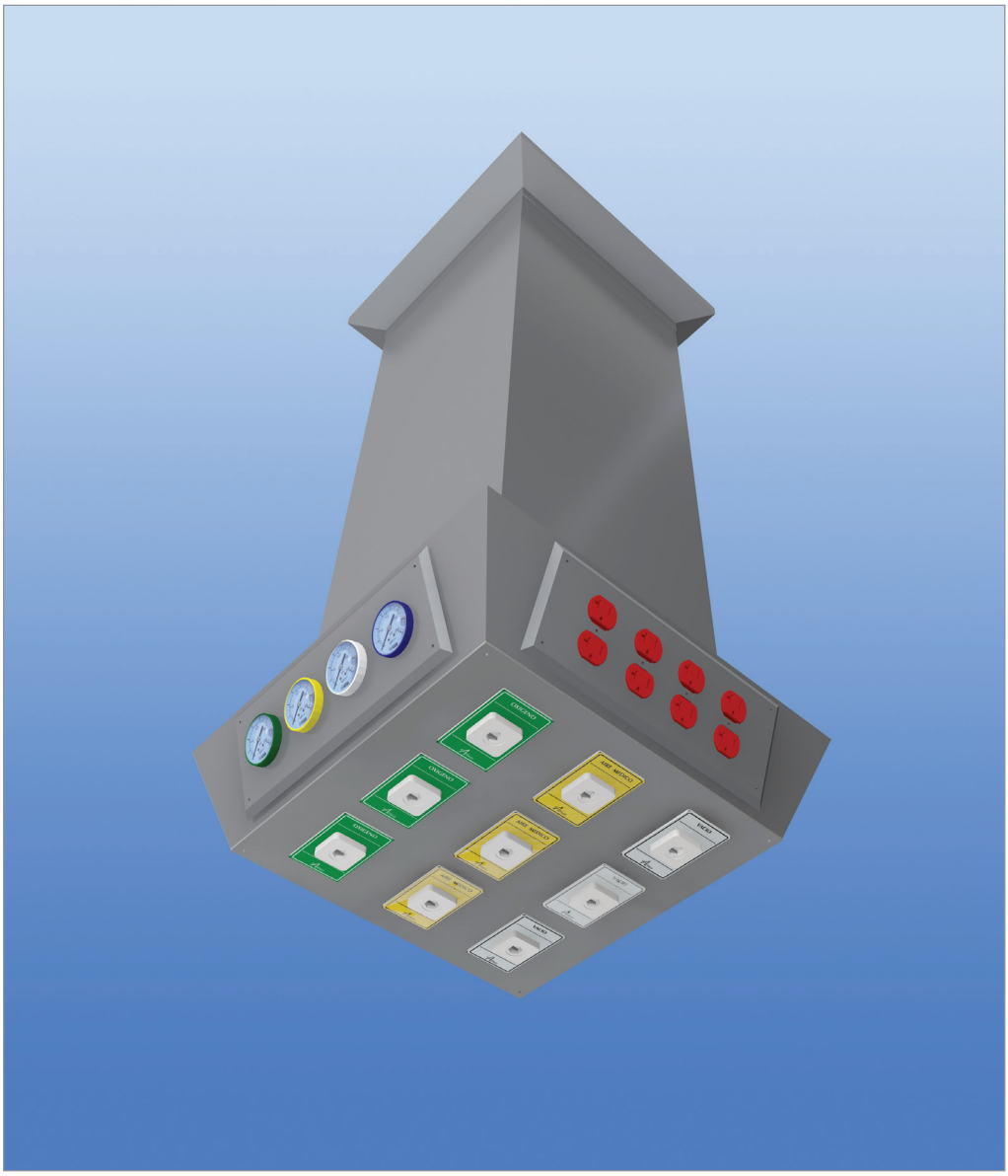

www.seisamed.com **01-800-00-734-72**

Tel.(55) 2454-4353 (55) 2454-4352

info@seisamed.com ventas@seisamed.com

Columna fija Mod. SEI-COLUMRIG

Es un sistema formado por una sólida estructura de acero inoxidable 304-P3 calibre 18, pulido 3 que incluye cavidades de separación para el seccionamiento interno del los diferente servicios, así placas de acero para fijación de tubería y cableado eléctrico, y cableado para voz y datos.
Incluye una placa guía de acero inoxidable con perforaciones para el acople de los diferentes tipos de tomas de gases medicinales.
También cuenta con tapas individuales desmontables de acero inoxidable para los diferentes tipos de componentes (tomas para gases medicinales contactos eléctricos, tierra física, voz y datos, además de tapas ciegas para el mantenimiento interno.

La Columna Fija Mod. SEI-COLUMRIG está dividida en 8 secciones principales, con compartimientos independientes para cada área de servicios:

1. **La primera sección** es una estructura fabricada con ángulo de 5 pulgadas que sirve de soporte para la colocación de la columna, que va del plafón a la losa.

2. **La segunda sección** es un compartimiento que aloja en su interior las tuberías, conexiones y cables para los diferentes servicios. Ésta sección cuenta con una tapa para el mantenimiento o reparación que pudiera requerir.

3. **La tercera sección** es cubierta de forma prismática que está por compartimientos internos individuales que dividen los servicios para no interfieran y se pueda tener un mejor mantenimiento o reparación. En su parte interior se divide por placas que sirven de guía para las tuberias y cableado, así como para los diferentes tipos de tomas.

4. **La cuarta sección** es un área destinada para la visualización del comportamiento del flujo de los gases medicinales, con vacómetros y manometros especiales para cada tipo de gas.

5. **La quinta sección** es un área destinada para las tomas de gases medicinales, estas pueden ser de oxígeno, aire medicinal, vacío y oxido nitroso principalmente, con diferentes tipos de entrada que pueden ser: Tipo Omedha, Tipo Puritan Benet, Tipo Plarre, Tipo Chemetron y Tipo Aga, según sea requerido por el cliente.

6. **La sexta sección** es un área destinada para la tierra física

7. **La séptima sección** es un área destinada para los diferentes tipos de contactos eléctricos.

La disposición de las secciones puede variar, según los requerimientos del cliente o a cada proyecto en especifíco.

La Columnas Fija Mod. SEI-COLUMRIG son ideales para las salas de cirugía.

Seccionamiento de servicios de la Columna Fija **Mod. SEI-COLUMRIG**

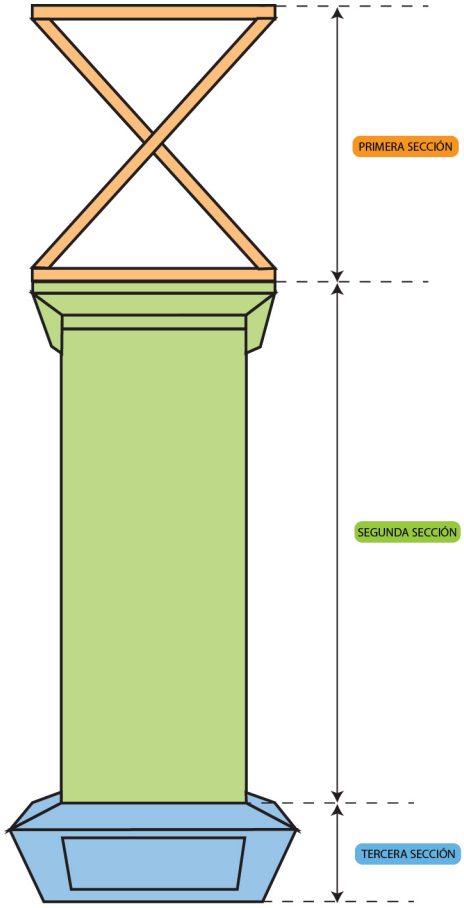

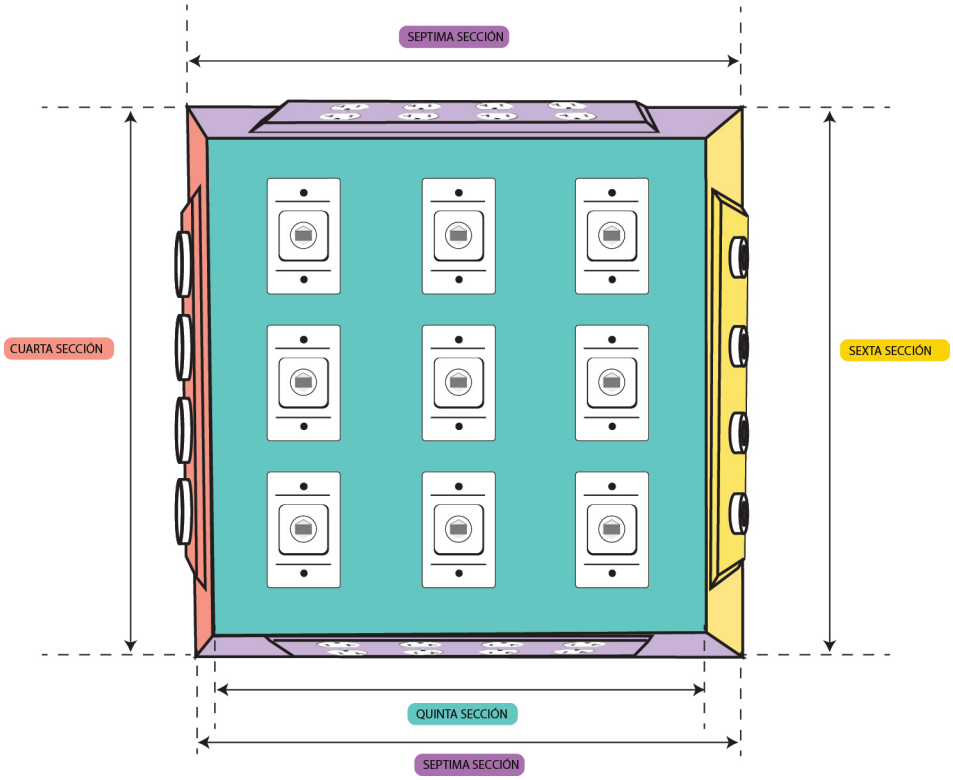

Columna Fija Mod. SEI-COLUMRIG

Instalación

El diseño de la Columna Fija Mod. SEI-COLUMRIG está conformado con una estructura que es determinada por las necesidades y requerimientos del cliente, para lo cual se hace una planeación del espacio mediante un proyecto determinado pues las instalaciones y tuberías de cada proyecto son distintas. Esta planeación sirve para establecer las dimensiones óptimas que deben tener la Columna Fija Mod. SEI-COLUMRIG, y así definir los cortes de materiales y perfiles que deberá contener, a fin de que estos se ajusten con precisión, por lo cual se requiere de herramienta especial y personal capacitado para su montaje, supervisión y seguimiento de la instalación.
SEISAMED® cuenta con el personal adecuado y con experiencia que podrá asesorarle o en su caso apoyarle, para una óptima instalación según el proyecto marcado.

Mantenimiento

Mantenimiento Interno

Las Columnas Fijas Mod. SEI-COLUMRIG, están fabricadas para ofrecerle un servicio ininterrumpido, sin embargo si llegará a presentarse algún problema en el cableado y conexiones internas, la columna cuenta con tapas desmontable para la fácil localización de la falla y su posible reparación.

Mantenimiento Externo

Este bastará con pasarle un paño no abrasivo ligeramente seco con un poco de jabón o limpiadores suaves, procurando que el líquido no se filtre por las cavidades de las tomas eléctricas o las tomas de gases medicinales.

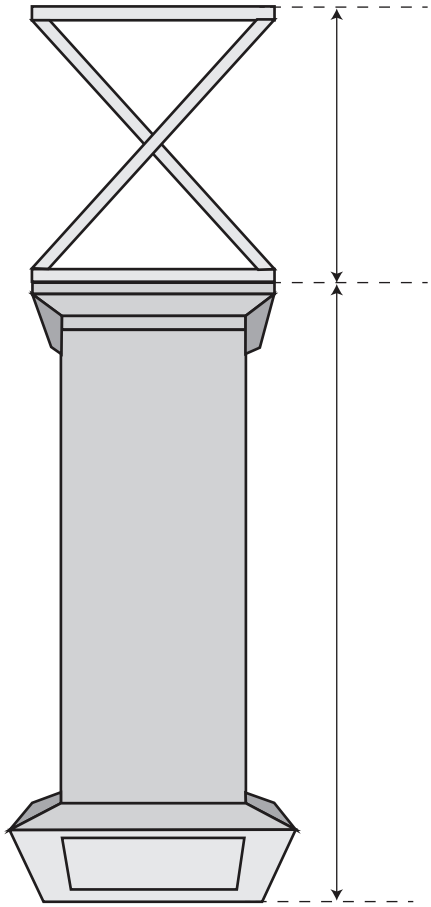

Dimensiones

Las dimensiones son determinadas por proyecto individual.

Componentes del cuerpo	Características principales
Estructura de soporte	Ángulo de PTR de 5 pulgadas
Estructura general de compartimientos	Lamina de acero inoxidable 304-P3 calibre 18, pulido 3
Tapas	Lamina de acero inoxidable 304-P3 calibre 18, pulido 3
Placa de separacion de conexiones	Lamina de acero inoxidable 304-P3 calibre 18, pulido 3
Placa de ajuste de salida de gases medicinales	Lamina de acero inoxidable 304-P3 calibre 18, pulido 3
Tornilleria para fijación de tapas	Tornillos de cabeza plana de 3/4 de pulgada de 1/8
Accesorios fijos	
Contactos eléctricos grado hospital	Contacto dúplex 20 A grado médico rojo polarizado con tierra. (3432).
Tomas de gases medicinales	Fabricadas con 6-1/2" [165 mm] de longitud tipo "K" 1/2" [12.7 mm] de diámetro exterior y (3/8" nominal) de diámetro interior, el cual es soldado con soldadura de plata. El cuerpo es construido de una sola pieza de cobre amarillo de 1-5/16" [33 mm] de diámetro. Para los servicios de presión positiva de gas, la toma cuenta con una válvula check primaria y una válvula check secundaria y está graduada a un mínimo de 200 psi [1.379 kPa] en caso de que la válvula check principal sea removida para el mantenimiento. Los cuerpos de las tomas es especifico para cada gas y están claramente identificados con una doble clavija indicadora de cada gas en el respectivo módulo identificatorio. Tipo Puritan Benet, Tipo Diss y Tipo Aga. NOTA: para toma de tipo AGA, únicamente en versión de media vuelta. Para mayor información consulte nuestra página de internet **www.seisamed.com.**
Vacuómetro análogo	Vacuómetro Dewit 2" Caratula, posterior 1/4" NPT de 0-76 CMHG
Manómetro	Manómetro Dewit 2" caratula, posterior 1/4" NPT de 0-14 Kg/cm2
Receptáculo para sistema de tierras	Receptáculo de media vuelta tipo hampden SLR-3S, de 30 amps.
Tubo flexible	Tubo flexible gris ondulado en forma de espiral de acero galvanizado de 13 mm TMF
Conectores para tubo flexible	Conector curvo para tubo flexible de 13 mm Domex Conector recto para tubo flexible de 13 mm Domex
Mangueras para conexión de gases	Manguera fabricada en Polietilenos de baja y alta densidad, recomendada para el flujo de aire, gases, aparatos de medición a presión y varias aplicaciones de equipos médicos de laboratorio. Útil en procesos de presión baja (300 PSI) y presión de vacío, excelente capacidad de aislamiento, buena barrera al vapor de agua y muy baja absorción de agua, atóxica e inodora. Temperatura de trabajo: 10°C a 50°C.
Conector de latón	Conector de latón union 9/16" oxígeno
Adaptador de latón	Adaptador de laton espiga hembra 1/4"D.E. -1/4" NPT
Conexión derecha	Conexión derecha 9/16" oxígeno 1/4 espiga.
Accesorios opcionales	
Sistemas de Intercomunicación	Para mayor información sobre este sistema, consulte nuestra página **www.seisamed.com** o llámenos a Tel.(55) 2454-4353 (55) 2454-4352.
Conexión para Voz y Datos	Conector Jack RJ 45

Despiece de **Columna Fija Mod. SEI-COLUMRIG**

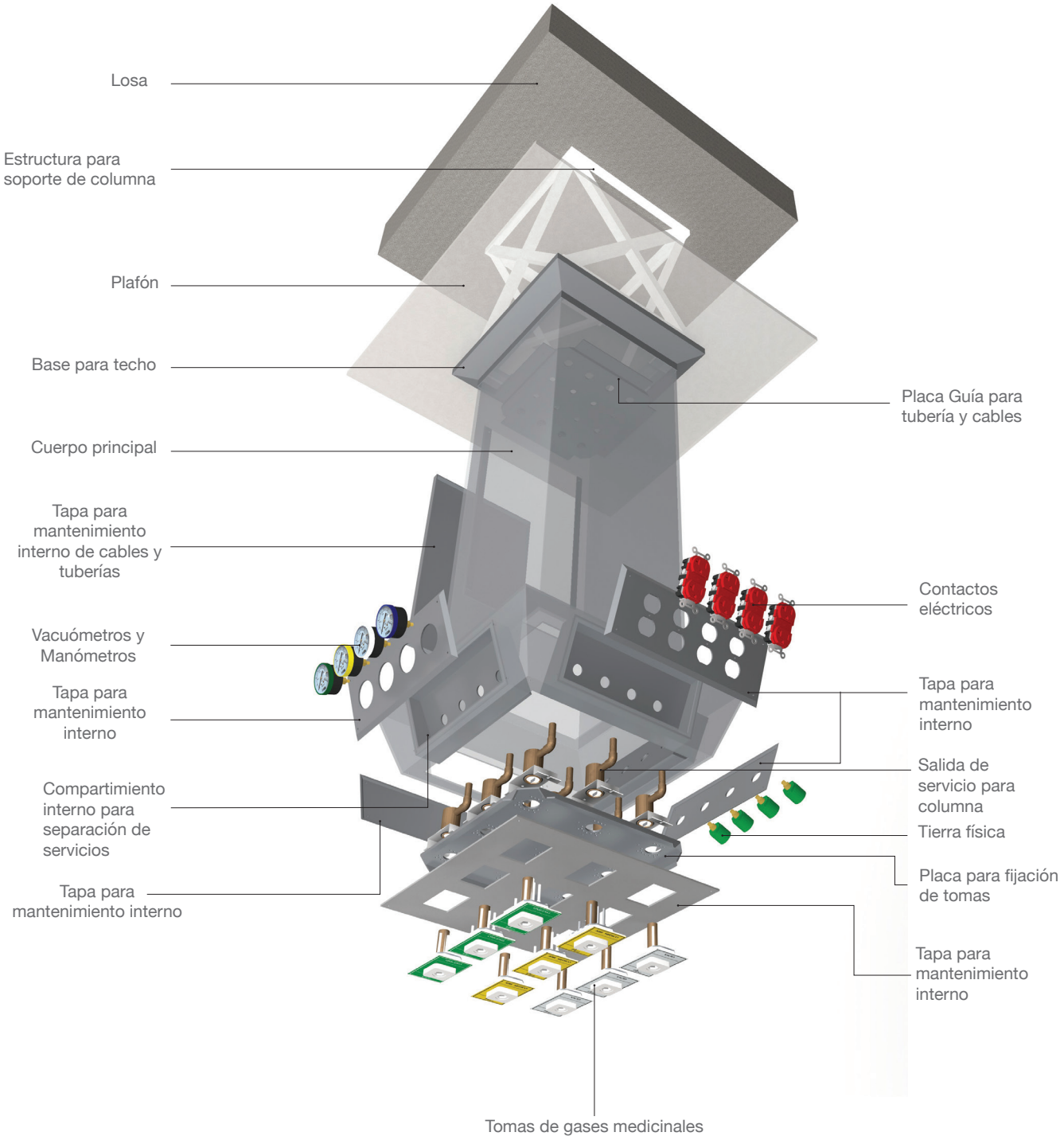

Empotre de Plafón al tc

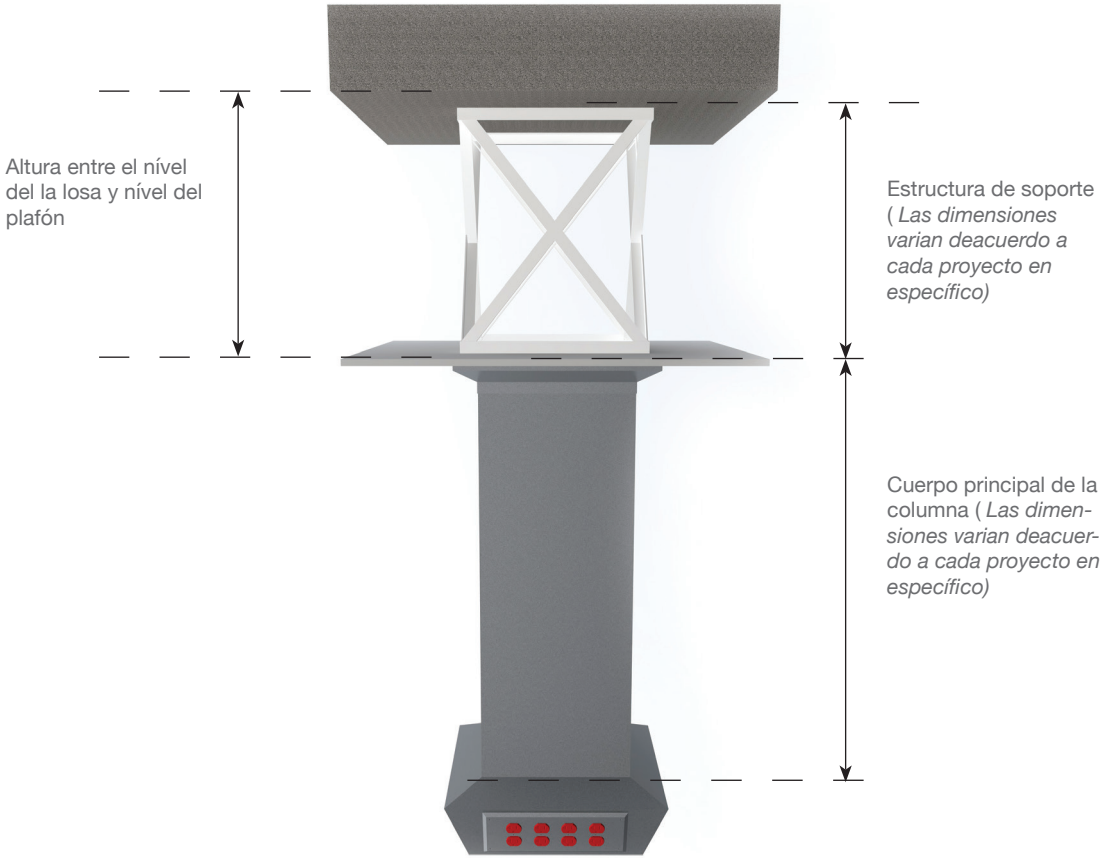

Colocación óptima de la **Columna Fija Mod. SEI-COLUMRIG**

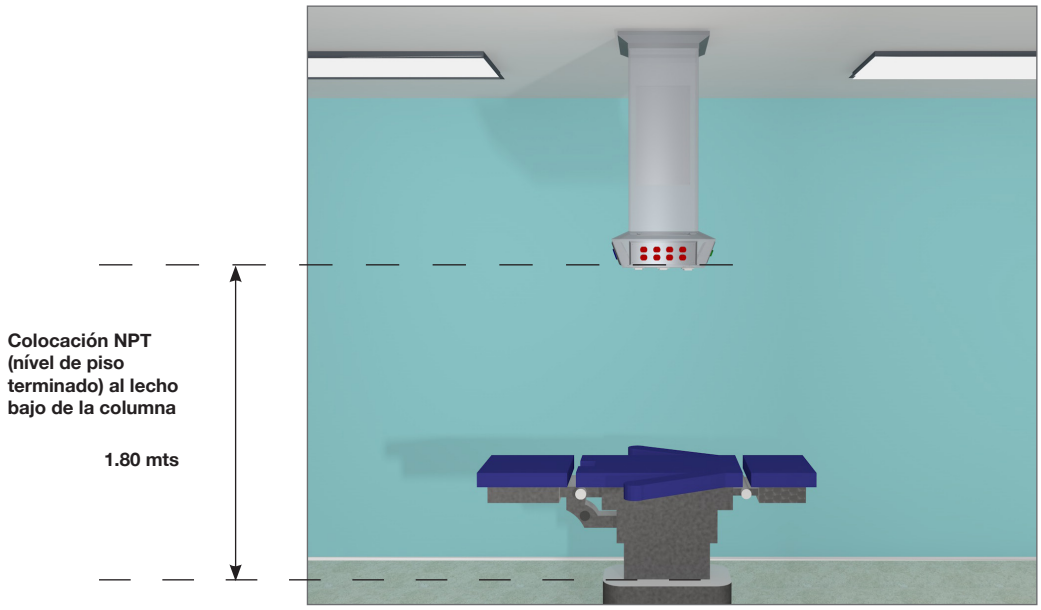

Accesorios opcionales para el **La Columna Fija Mod. SEI-COLUMRIG**

En SEISAMED® contamos con los diferentes tomas de gases medicinales, para los diferentes tipos de entrada, con los que podrá configurar la Columna Fija Mod.SEI-COLUMRIG de acuerdo a sus necesidades.

PURITAN BENET

CHEMETRON

OHMEDA

DISS

OXEQUIP/ MEDSTAR

Manguera para Oxígeno

Manguera para Aire Médico

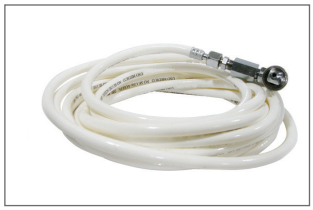

Manguera para Vacío

Manguera para Oxido Nitroso

Manómetro Análogo para gases medicinales

Receptáculo eléctrico para sistema de tierras

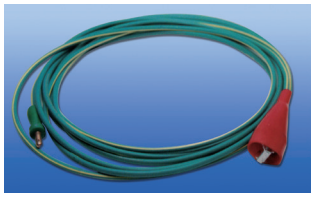

Manguera para sistema de tierras

Precauciones generales

- No habra las tapas de la columna si no es con ayuda especializada recuerde que en su interior hay cables eléctricos y tubería de gases medicinales.
- No se recargue, ni deje objetos encima de la columna
- No pegarle etiquetas.
- Evite cortar los cables recuerde que este tiene energía eléctrica.
- Asegúrese de conectar en los contactos eléctricos solamente los aparatos adecuados para cada entrada.

www.seisamed.com
01-800-00-734-72

Tel.(55) 2454-4353 (55) 2454-4352
info@seisamed.com ventas@seisamed.com